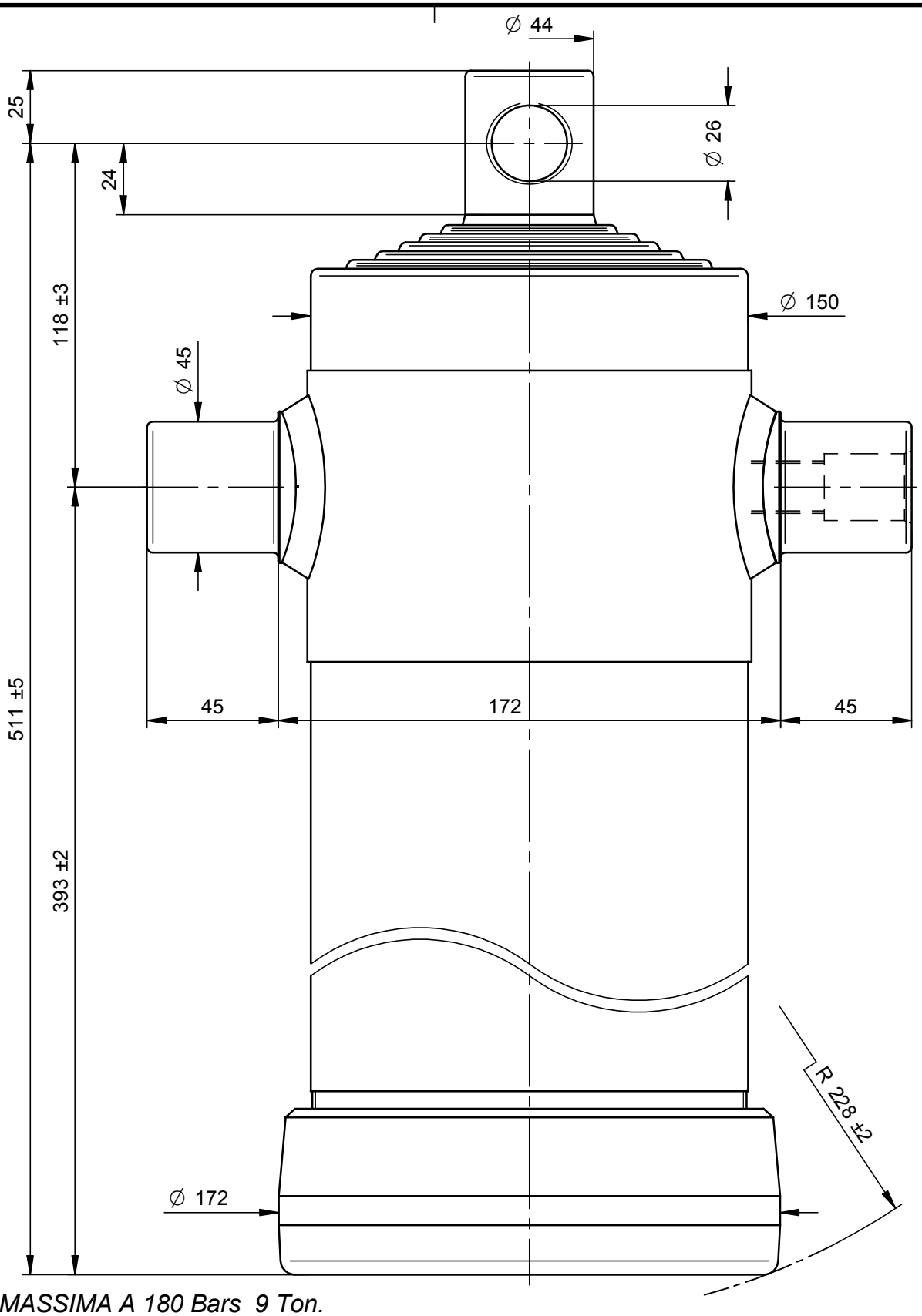

PORTATA MASSIMA A 180 Bars 9 Ton.

DISEGNO CAD - NON MODIFICARE

Questo disegno è proprietà della Di Natale - Bertelli, ogni riproduzione e/o cessione, è vietata a norma di legge

Di Natale - Bertelli S.p.A. costruzione cilindri telescopici
Via S. Pietro 76 Roè Volciano (BRESCIA) ITALY

Modifiche
-
-
-
-
-

Descrizione / Description:
Cil. Telescopico 6x2257x152 Foro Ø26

Corsa/Stroke mm: 2257	Press. Max. Bars: 180	
Lunghezza/lenght mm: 450	Olio/Oil Lt.: 12	56,2 kg
Trattamento/Treatment : tenifer		SCALA 1:2
Diametro sfilate: 46-61-76-91-107-121		

File: S:\Complessivi\9796F.dft

DISEGNO **9796F**

CODICE 6010F

DATA 28/03/11	DATA 28/03/11
DISEGNATO : Massimo	APPROVATO : Di Natale

0 10 20 30 40 50